ՍՂԱՐԱՆ Մ1:50

ՏԵՍՔ Բ-Բ

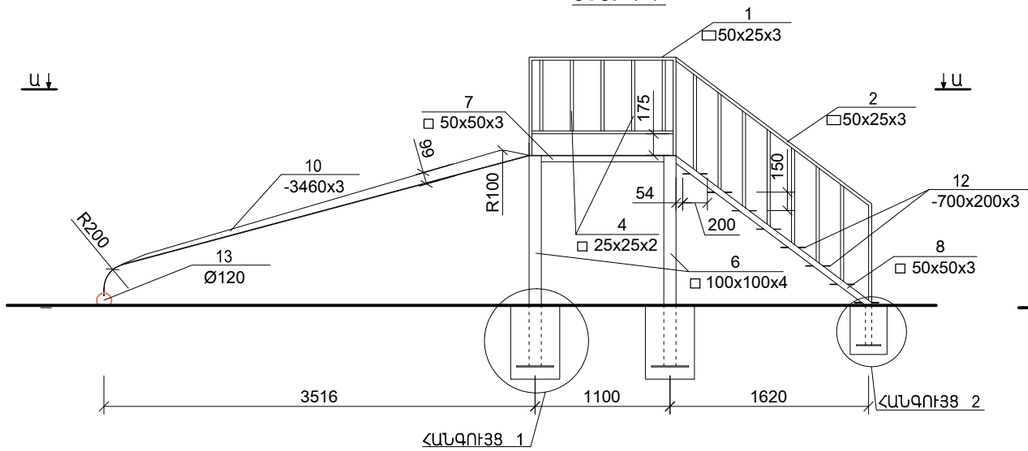

ՏԵՍՔ Գ-Գ

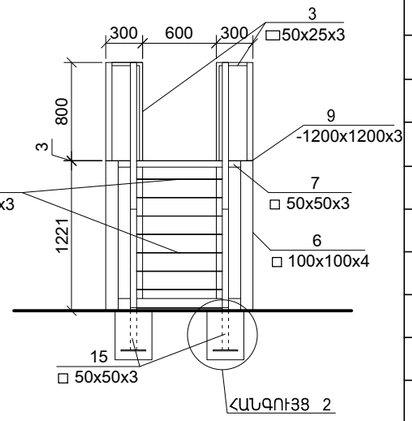

ՏԵՍՔ Ա-Ա

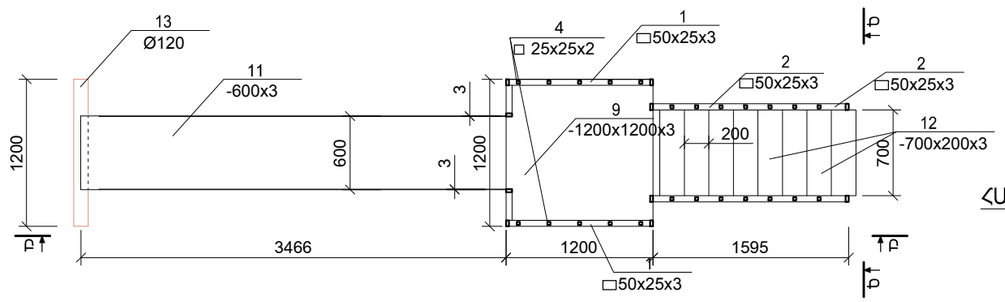

ՀԱՆԳՈՒՅՑ 1

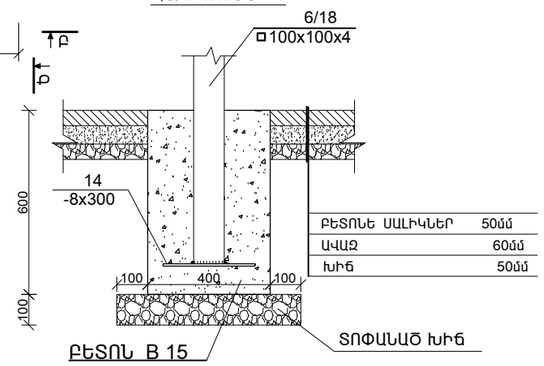

ՃՈՃԱՆԱԿ Մ1:50

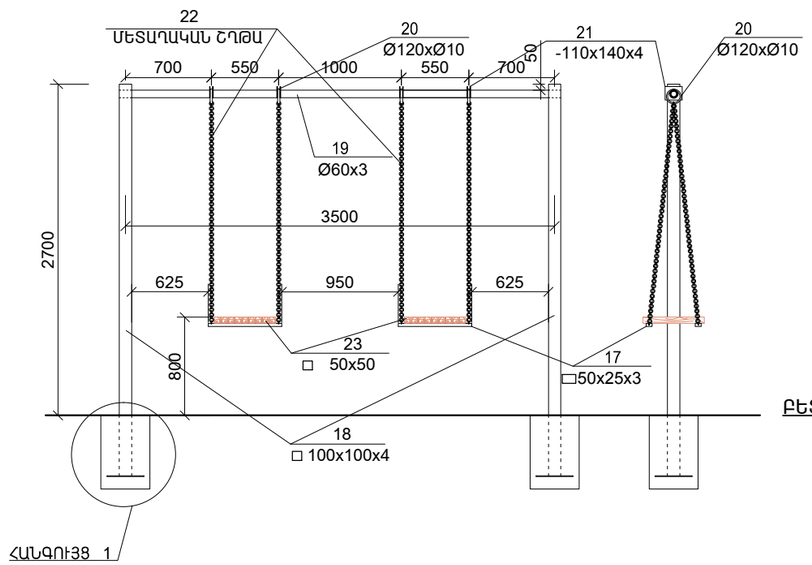

ՀԱՆԳՈՒՅՑ 2

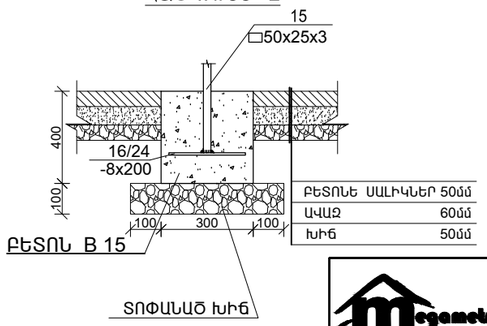

ՄԱՍՆԱԳԻՐ ՄԵԿ ՍՂԱՐԱՆԻ ԵՎ ՄԵԿ ՃՈՃԱՆԱՆԻԿԻ ՀԱՄԱՐ

ԴԻՐՔ	ՆՇԱՆԱԿՈՒՄԸ	ԱՆՎԱՆՈՒՄԸ	ՔԱՆ.ՀԱՏ	ՃԱՆՈԹ.	ԸՆԴՀԱՆ.
	ՍՂԱՐԱՆԻ ՄԵՏԱՂԱԿԱՆ ԷԼԵՄԵՆՏՆԵՐԻ ՄԱՍՆԱԳԻՐ				
1	ГОСТ8545-80	□50x25x3 L = 2800	2	8.77	17.54
2	——— " ———	□50x25x3 L = 3600	2	11.27	22.54
3	——— " ———	□50x25x3 L = 1050	2	3.29	6.58
4	——— " ———	□ 25x25x2 Քայլը 250 L = 575	10	0.80	8.00
5	——— " ———	□ 25x25x2 Քայլը 250 L = 775	14	1.08	15.12
6	——— " ———	□ 100x100x4 L = 1715	4	16.6	66.4
7	——— " ———	□ 50x50x3 L = 1000	4	3.13	12.52
8	——— " ———	□ 50x50x3 L = 2000	2	6.26	12.52
9	ՄԵՏԱՂԱԿԱՆ ԹԻԹԵՂ	-1200x1200x3	1	34.0	34.0
10	ՄԵՏԱՂԱԿԱՆ ԹԻԹԵՂ	-3460x3 L=650	2	53.0	106.0
11	ՄԵՏԱՂԱԿԱՆ ԹԻԹԵՂ	-600x3 L =3760	1	53.13	53.13
12	ՄԵՏԱՂԱԿԱՆ ԹԻԹԵՂ	-700x200x3	8	3.3	26.4
13	ՓԱՅՏԵ ԳԵՐԱՆ 1հատ	Ø120 L =1200 0.083 խ.մ			
	ԿԱՆԳՆԱԿ □100x100x4 (4 հատ)				
14	ГОСТ19903 - 76	-8X300 L = 300	1	3.92	3.92
	ԲԵՏՈՆ ՀԻՄՔԵՐԻ B15 ԴԱՍԻ 0.10մ³, ՏՈՓԱՆԱԾ ԽԻՆ 0.04մ³				
	ԿԱՆԳՆԱԿ □50x25x3 (2 հատ)				
15	ГОСТ8545-80	□ 50x50x3 L = 350	1	1.10	1.10
16	——— " ———	-8X200 L = 200	1	2.51	2.51
	ԲԵՏՈՆ ՀԻՄՔԵՐԻ B15 ԴԱՍԻ 0.04մ³, ՏՈՓԱՆԱԾ ԽԻՆ 0.03 ³				
	ՃՈՃԱՆԱԿԻ ՄԵՏԱՂԱԿԱՆ ԷԼԵՄԵՆՏՆԵՐԻ ՄԱՍՆԱԳԻՐ				
17	ГОСТ8545-80	□50x25x3 L = 600	4	1.88	7.52
18	——— " ———	□ 100x100x4 L =3200	2	40.19	80.4
19	——— " ———	Ø60x3 L =3600	1	15.2	15.2
20	ՄԵՏԱՂԱԿԱՆ ՕՂԱԿ	Ø120xØ10	2		
21	ՄԵՏԱՂԱԿԱՆ ԹԻԹԵՂ	-110x140x4	4	0.48	1.92
22	ՄԵՏԱՂԱԿԱՆ ՇՂԹԱ	L =1825	8		
23	ՓԱՅՏԵ ՉՈՐՍՈՒ 18 հատ	□ 50x50 L =500 0.0225խմ (18 հատի համար)			
	ԿԱՆԳՆԱԿ (2 հատ)				
24	ГОСТ19903 - 76	-8X300 L = 300	1	5.7	5.7

	Q. ԵՐԵՎԱՆ, ՇԵՆԳԱՎԻԹ ՎԱՐՉԱԿԱՆ ՇՐՋԱՆ, ԲԱԳՐԱՏՈՒՆՅԱՑ 20, 22 ՇԵՆՔԵՐԻ ԲԱԿԱՅԻՆ ՏԱՐԱԾՔԻ ԲԱՐԵԿԱՐԳՄԱՆ ԱՇԽԱՏԱՆՔՆԵՐ			Պատվեր N ԵՔ-ԲԸԱՇՁԲ 14/74-1	
			ՃԱՐՏԱՐԱՊԵՏԱՇԻՆԱՐԱՐԱԿԱՆ ՄԱՍ	ՓՈՒԼ	ԹԵՐԹ	ԹԵՐԹԵՐ
Նախագծեց	Ս. ԳԱԼՍՏՅԱՆ		ՄԱՆԿԱԿԱՆ ԽԱՂԱՍԱՐՔԵՐ «ՍՂԱՐԱՆ, ՃՈՃԱՆԱԿ», ՍԱՄՆԱԳՐԵՐ, Մ 1:50	ԱՆ	ՃՇ-8	9
				«ՄԵԳԱՍԵՏՐ» ՍՊԸ		